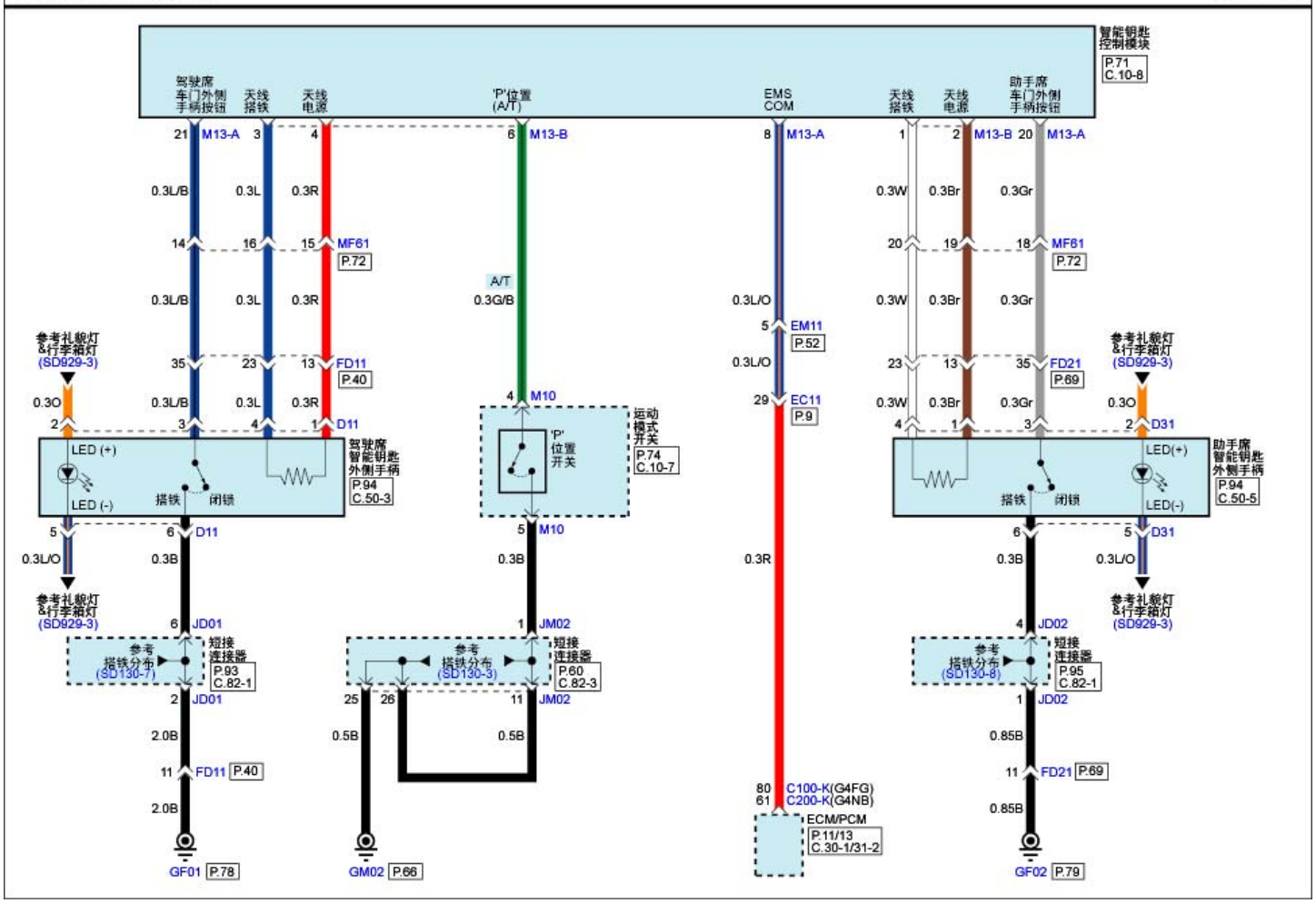智能钥匙模块系统(5) SD954-6